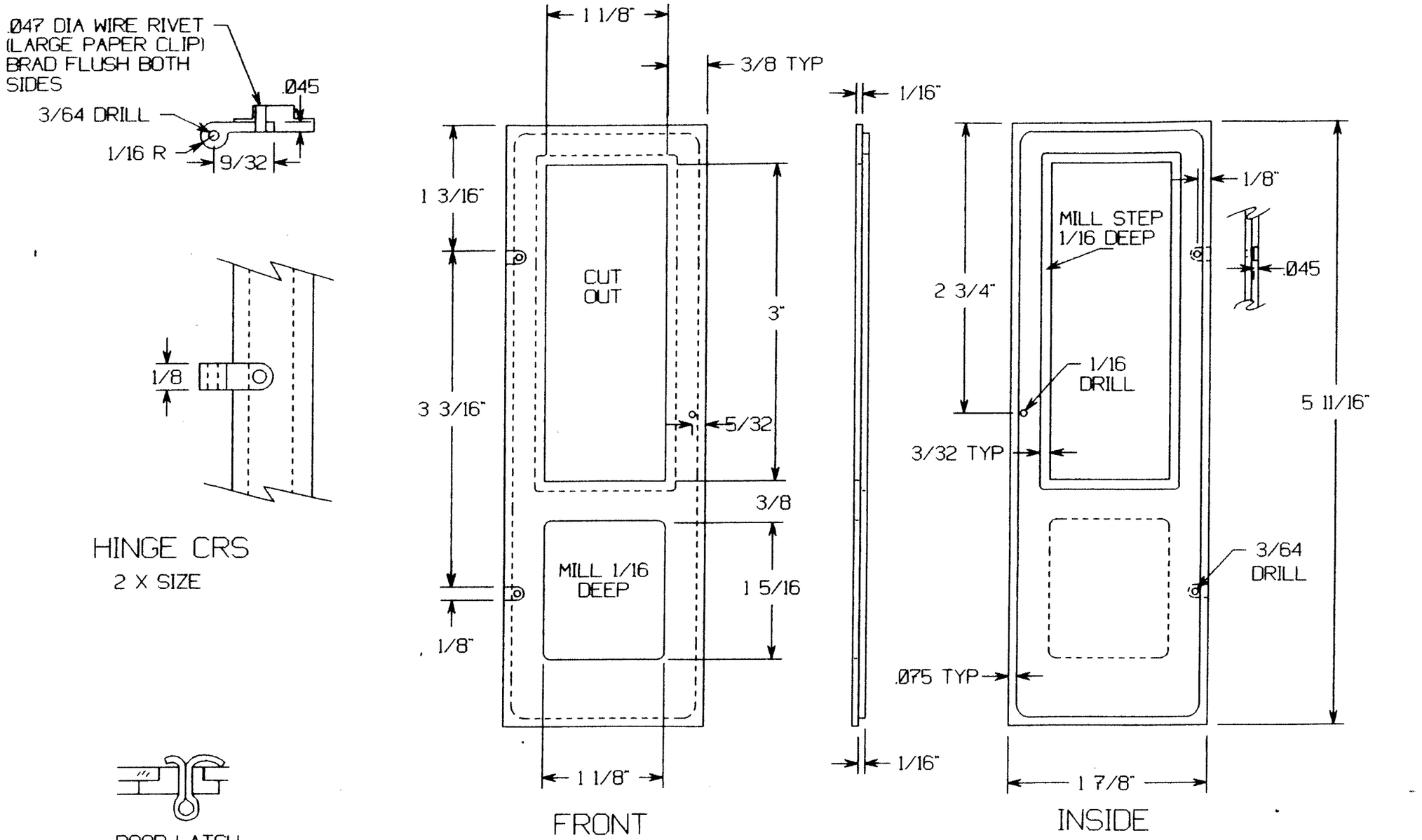

CAB DOOR 1/8 CRS
1 RH & 1 LH REQD

CAB DOOR ASSY
1 1/2" LIGHT MOGUL
SHEET 41-A